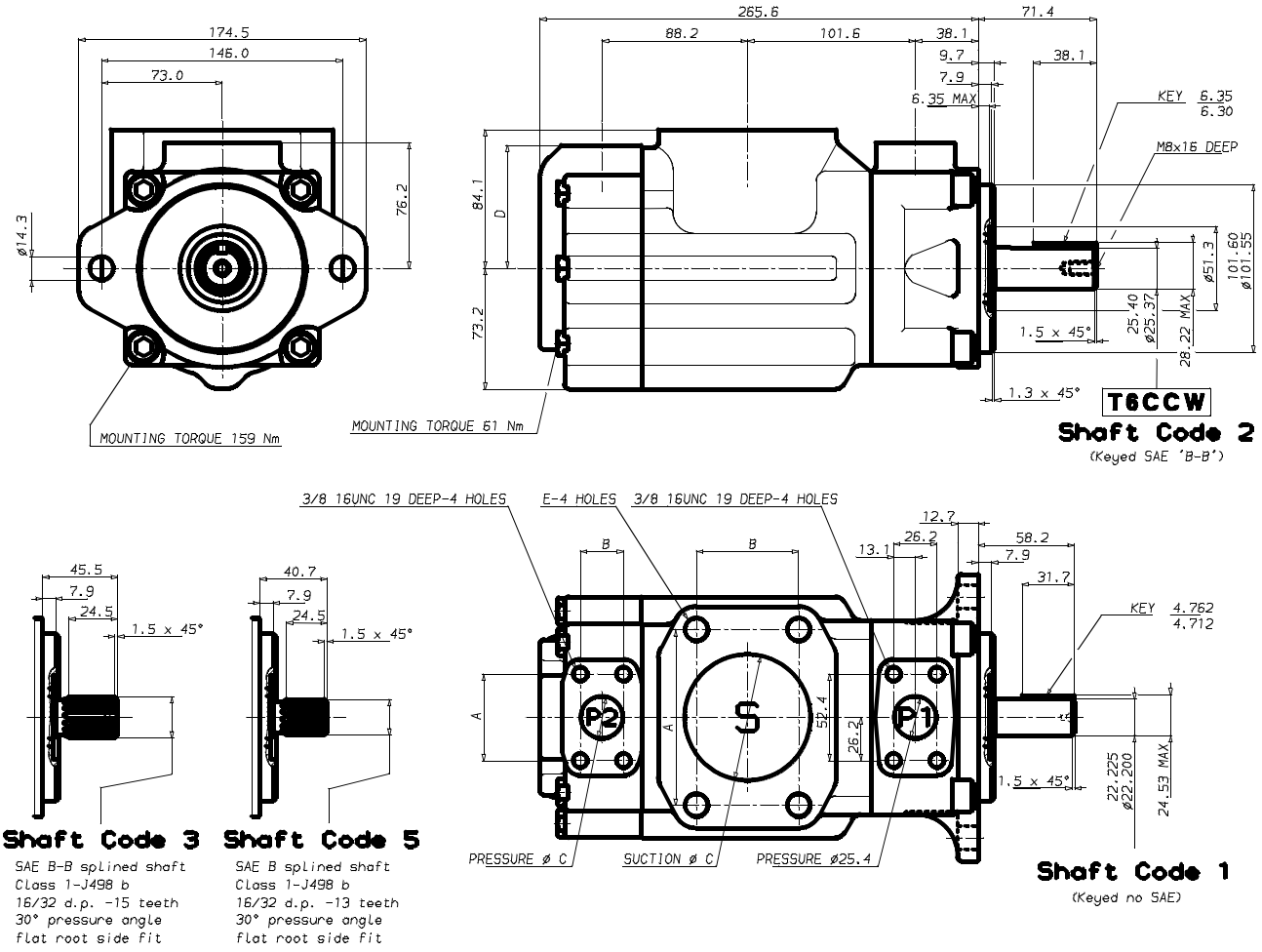

Port	Code	A	B	C	D	E
S	3"	106,4	61,9	76,2		5/8"-11 x 28,4 deep
S	2"1/2	88,9	50,8	63,5		1/2"-13 x 23,9 deep
P2	3/4"	47,7	22,2	19,0	76,2	3/8" - 16 x 19,0 deep
P2	1"	52,4	26,2	25,4	74,7	3/8" - 16 x 19,0 deep

Shaft torque limits [ml/rev x bar]		
Pump	**Shaft**	**V x p max. P1 + P2**
T6CC	1	14300
	2	21420
	3	32670
	5	20600

OPERATING CHARACTERISTICS - TYPICAL [24 cSt]

Pressure port	Series	Volumetric Displacement Vi	Flow qv_e [l/min] & n = 1500 RPM			Input power P [kW] & n = 1500 RPM		
			p = 0 bar	p = 140 bar	p = 240 bar	p = 7 bar	p = 140 bar	p = 240 bar
P1 & P2	003	10,8 ml/rev	16,2	11,2	7,7	1,3	5,3	8,4
	005	17,2 ml/rev	25,8	20,8	17,3	1,4	7,5	12,2
	006	21,3 ml/rev	31,9	26,9	23,4	1,5	8,9	14,7
	008	26,4 ml/rev	39,6	34,6	31,1	1,6	10,7	17,7
	010	34,1 ml/rev	51,1	46,1	42,6	1,7	13,4	22,3
	012	37,1 ml/rev	55,6	50,6	47,1	1,7	14,4	24,1
	014	46,0 ml/rev	69,0	64,0	60,5	1,9	17,6	29,5
	017	58,3 ml/rev	87,4	82,4	78,9	2,1	21,9	36,9
	020	63,8 ml/rev	95,7	90,7	87,2	2,2	23,8	40,2
	022	70,3 ml/rev	105,4	100,4	96,9	2,3	26,1	44,1
	025[1)]	79,3 ml/rev	118,9	113,9	110,4	2,5	29,2	49,5
	028[1)]	88,8 ml/rev	133,2	128,2	125,8[2)]	2,8	32,7	48,5[2)]
	031[1)]	100,0 ml/rev	150,0	145,0	142,6[2)]	2,8	36,5	54,4[2)]

1) 025 - 028 - 031 = 2500 R.P.M. max. *2) 028 - 031 = 210 bar max. int.* *Port connection can be furnished with metric threads.*

BACK TO THE TABLE OF CONTENT